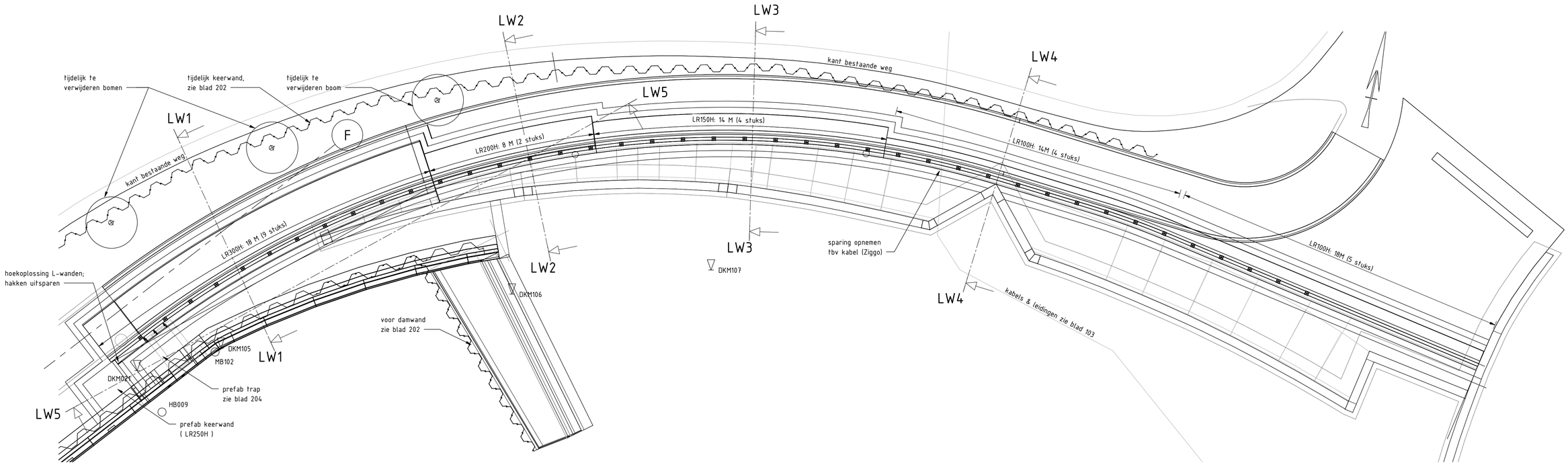

FUNDERING KEERWAND FIETSPAD

schaal: 1 : 100

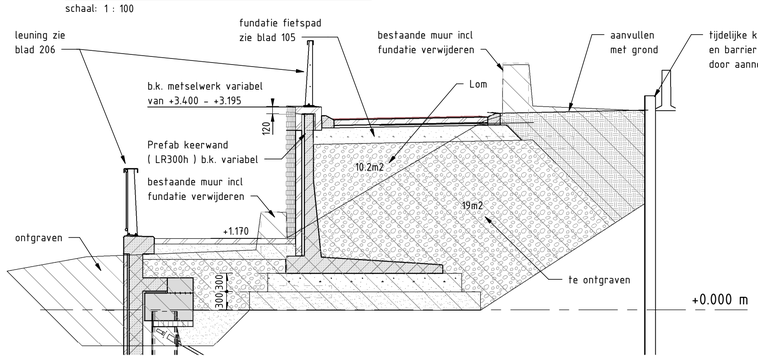

DOORSNEDE LW 1

schaal: 1 : 50

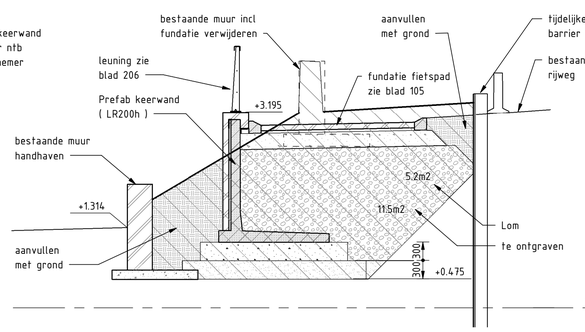

DOORSNEDE LW2

schaal: 1 : 50

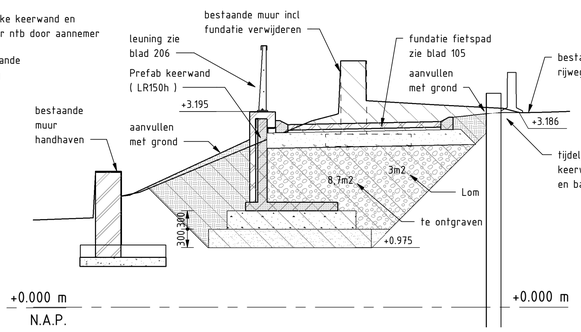

DOORSNEDE LW3

schaal: 1 : 50

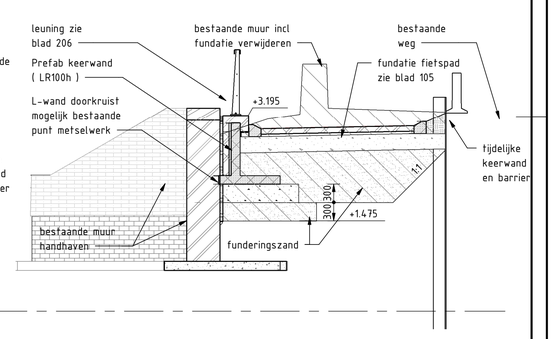

DOORSNEDE LW4

schaal: 1 : 50

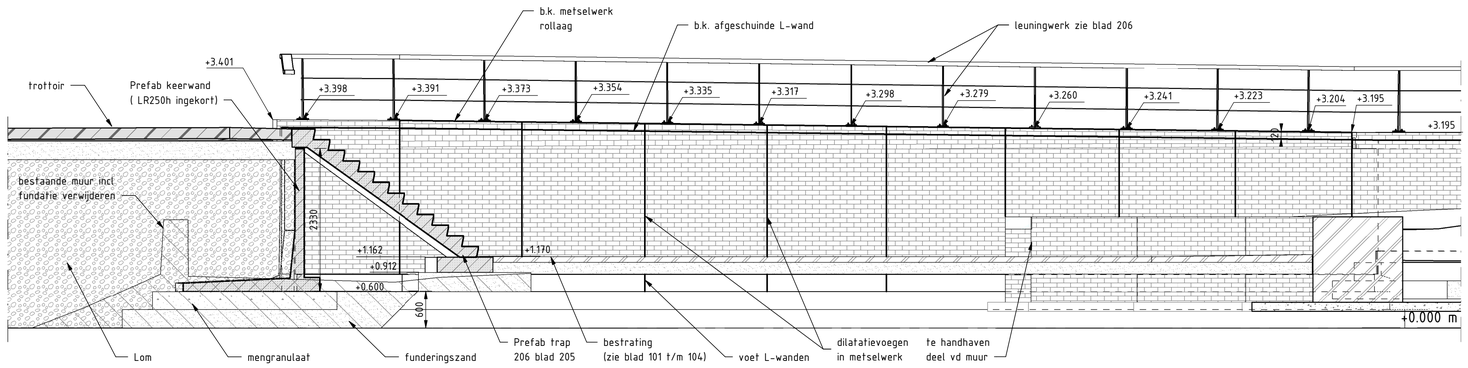

DOORSNEDE LW5

schaal: 1 : 50

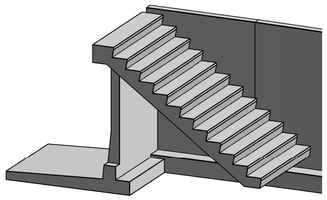

HOEKAANSLUITING KEERWANDEN

Legenda

- Ontgraven
- Bodem (bestaand)
- Werkvloerbeton
- Ongewapend beton
- Gewapend beton
- Prefab beton
- Asfalt
- Stortsteen
- Grond
- Hydraulaisch menggranulaat
- Funderingszand
- Zandcementstabilisatie, rondom ingepakt in geotextiel
- Lom: (licht ophogingsmateriaal) Yali-Bims, rondom ingepakt in geotextiel

NR	DATUM	OMSCHRIJVING	GETEKEND

project: Fiets- en voetgangersbrug Zoutkamp
onderdeel: Keerwanden fietspad
tekeningomschrijving: Funderingsplan
situering: N388 / Reitdiep

getekend: RA
gecontroleerd: FvdM
formaat: A1
schaal: diverse
projectnummer: 100543
besteknummer: 2021-10
objectnummer: BR224
documenttype: bestektekening
documentstatus: DEFINITIEF

opdrachtgever: Provincie Groningen, St. Jansstraat 4, 9712 JN Groningen, 050 - 316 4911

uitgavedatum: 14-12-2023
blad in bladen: 203 in -
tekeningnummer: B-202110-203
wijziging:

O:\Revit\100543 Fiets-voetg-brug Zoutkamp\Brug Zoutkamp PUBL.rvt